Ha-VIS RF-ANT-MR20-EU

Ha-VIS RF-ANT-MR20-EU
Planare RFID Antenne

Bezeichnung		Bestell-Nummer	Zeichnung	Maße in mm
Ha-VIS RF-ANT-MR20-EU		20 93 201 0301	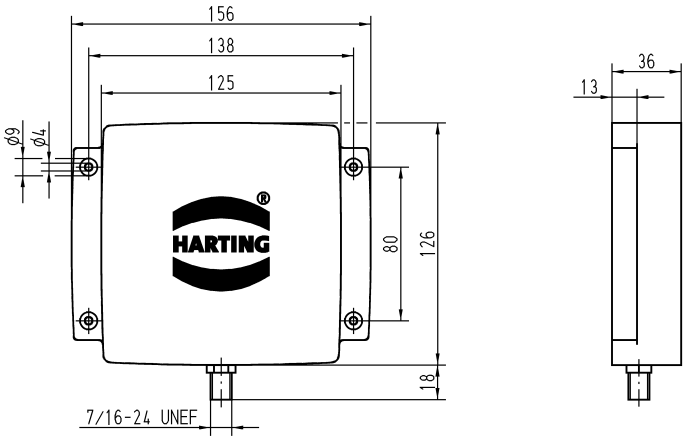	
Empfohlenes Zubehör				
Antennenkabel				
Ha-VIS Coax ...				
... SMA-TNC, RG58	3 m	20 93 204 0101		
... SMA-TNC, LL240flex	3 m	20 93 204 0102		
... SMA-TNC, LL240flex	10 m	20 93 204 0103		

Alle Angaben entsprechen dem Stand der Entwicklung zur Zeit der Drucklegung und sind daher unverbindlich.
HARTING behält sich vor, jederzeit und ohne Angaben von Gründen Änderungen vorzunehmen.

Technische Kennwerte

Elektrische Eigenschaften

Frequenzbereich	865 ... 870 MHz (EU)
Impedanz	50 Ohm
VSWR	< 1,3:1
Polarisation	Zirkular
Gewinn	4 dBic @ 866 MHz
Fernfeld-Öffnungswinkel	100°
Vor- / Rückverhältnis	> 10 dB
Axialverhältnis	typ. 2 dB
Max. Leistung (ETSI EN 302 208)	0,5 W ERP
Anschluss	TNC Buchse

Mechanische Eigenschaften

Abmessungen (B x H x T)	156 x 126 x 36 mm
Gewicht	0,3 kg
Schutzklasse	IP 67
Antennenhaube	Robustes und Witterungsbeständiges Polymer-Blend
Farbe	RAL 7045 (hellgrau)
Montage	Vier Durchgangsbohrungen Durchmesser 4,2 mm für M4 Schrauben
Betriebstemperaturbereich	–20 °C ... +55 °C
Lagertemperaturbereich	–40 °C ... +85 °C

HARTING Electric GmbH & Co. KG
Wilhelm-Harting-Straße 1 | D-32339 Espelkamp | Postfach 14 73 | D-32328 Espelkamp
Tel.: +49 5772 47-97 100 | Fax: +49 5772 47-97 688 | RFID@HARTING.com | www.HARTING-RFID.com