G353/G232

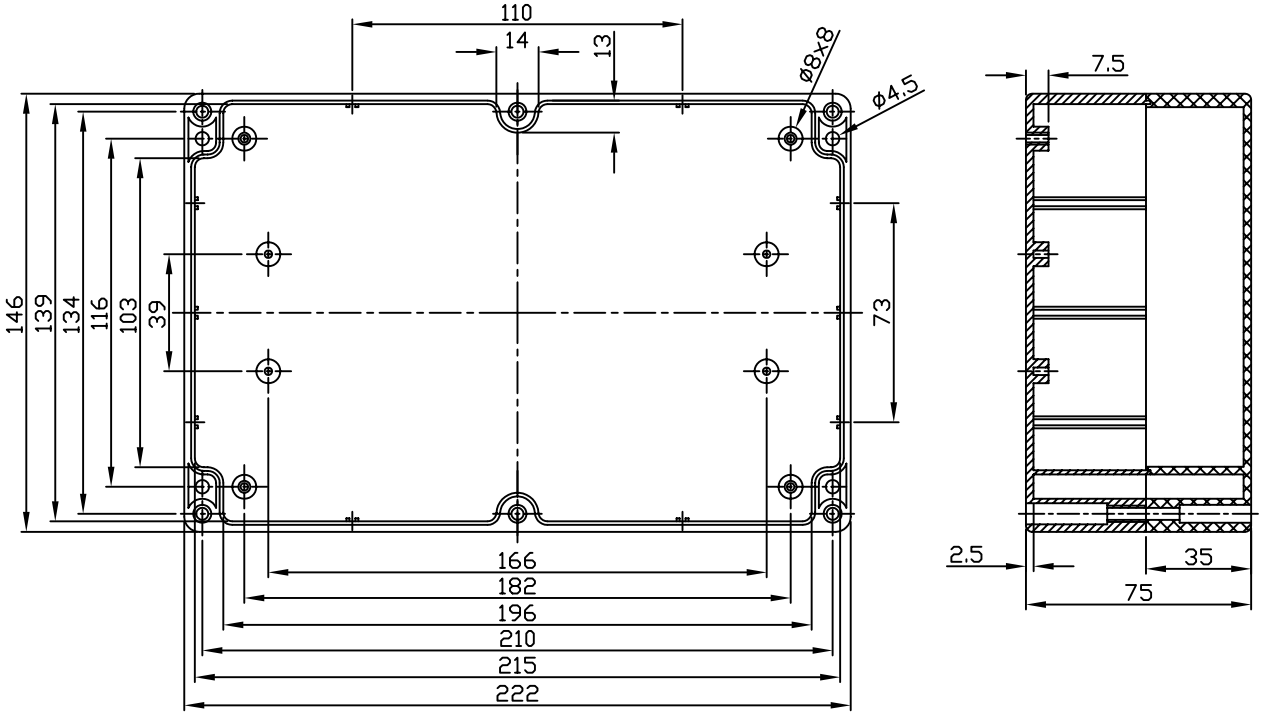

宣又實業有限公司 GAINTA INDUSTRIES LTD.	設計 DES'D BY	繪圖 DRA'D BY	核圖 CHK'D BY	比例 SCALE	日期 DATE	材質 MATE. ABS,PC	圖名 TITLE: G353,G232	圖號 DWG NO.:	圖號 REVISID 說明 DESCRIPTION