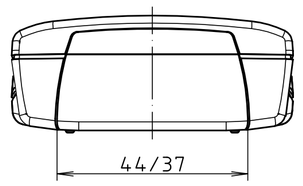


Oberteil von Außen
*lid from the outside*

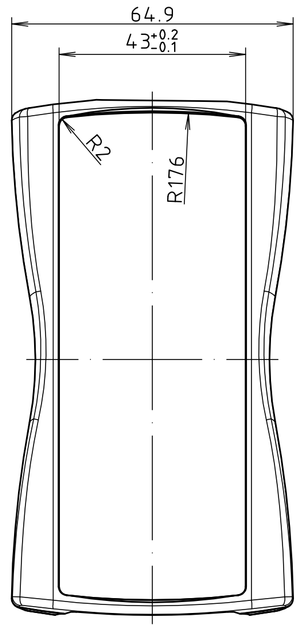


Unterteil von Innen
*base from the inside*

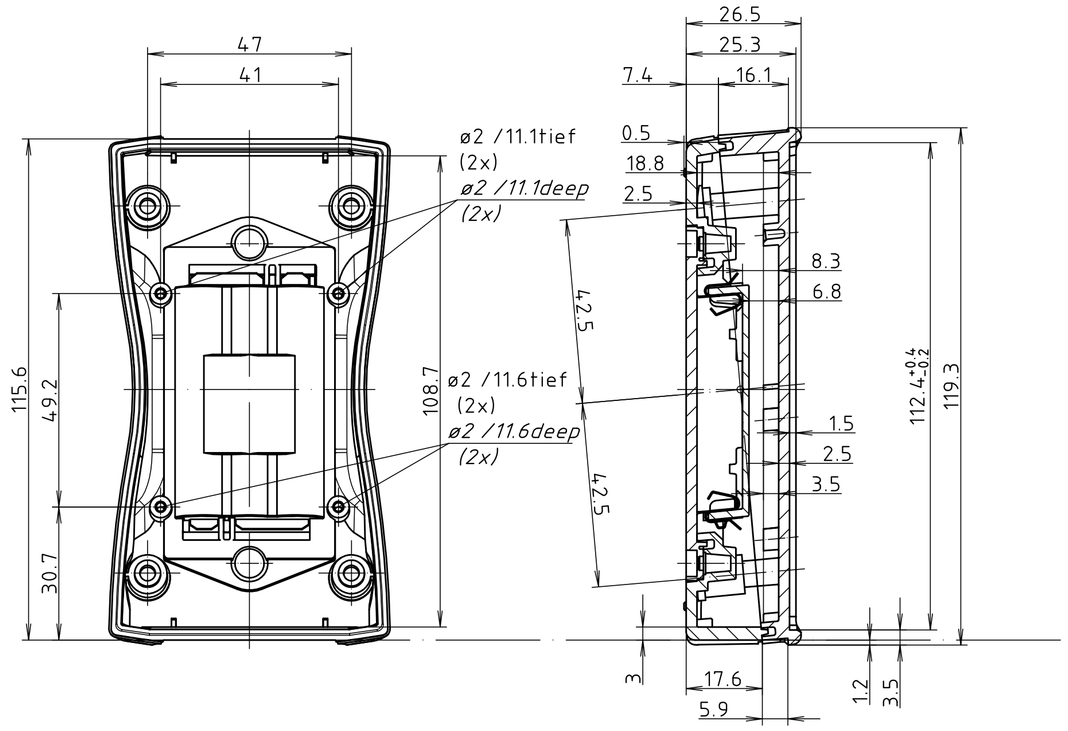


Oberteil von Innen
*lid from the inside*

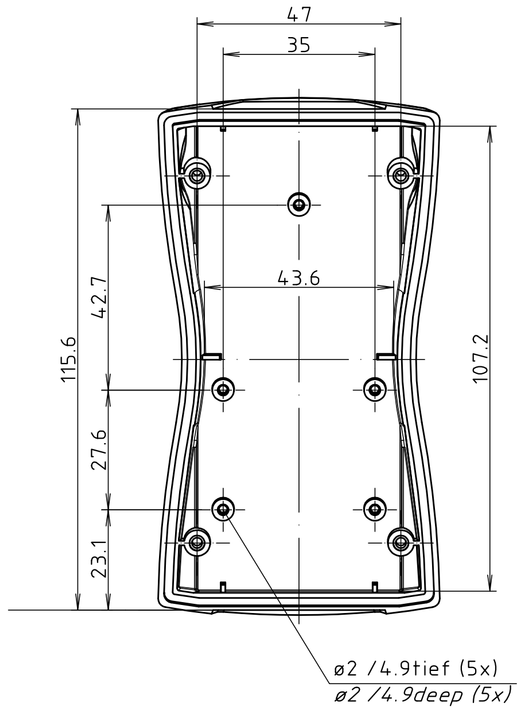


Unterteil von Außen
*base from the outside*

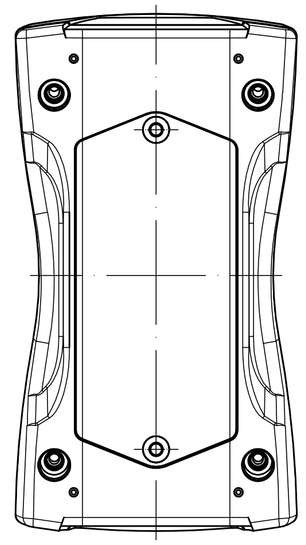

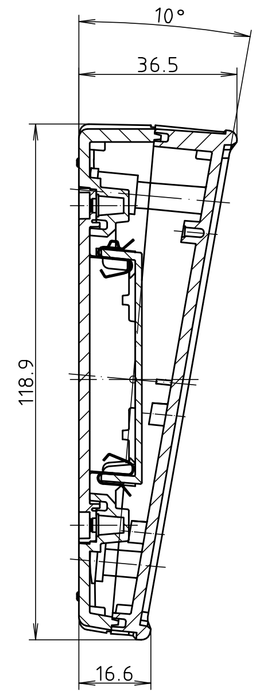


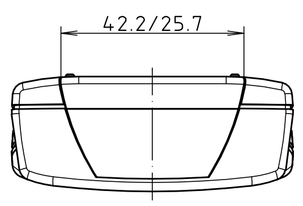


| Modell/ *model* | Ausführung/ *version* |
|---|---|
| BS 401 F | IP 40, nicht aufrüstbar auf IP 65<br>(Batteriefach ohne Dichtung)<br>*IP 40, not upgradable to IP 65*<br>*(battery compartment without cord seal)* |
| BS 403 F | IP 40, aufrüstbar auf IP 65 mit BS 400 DI-D<br>(Batteriefach mit Rundschnurdichtung)<br>*IP 40, upgradable to IP 65 by fitting BS 400 DI-D*<br>*(battery compartment with cord seal)* |
| BS 404 F | IP 65 durch integrierte Rundschnurdichtungen,<br>(keine Verwendung mit BS 400 DI-D möglich)<br>*IP 65 with integrated cord seal.*<br>*(Use of BS 400 DI-D is not possible)* |

parallel montiert
*parallel assembled*

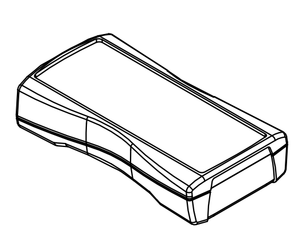

pultförmig montiert
*inclined assembled*

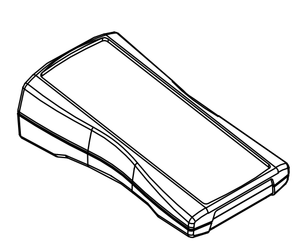

Maßstab/ *Scale:* 1:1

Zeichnungs-Nr. / *Drawing-No.:*
1K 5355.030.02

Artikel / *Article:*
BS 401 / 403 / 404 F
Katalogzeichnung/
*Catalogue drawing*

| | |
|---|---|
| 3930 | 02.02.2010 |
| A.Nr./ *Alt-No.:* | Datum/ *Date:* |

BOPLA
A Phoenix Mecano Company

DISK: 2 802 681
Datum/ *Date:* 11.05.06 KH

"Schutzvermerk nach DIN ISO 16016 beachten" *"Please pay attention to copyright note DIN ISO 16016"*