THIS DRAWING IS UNPUBLISHED.
VERTRAULICHE UNVEROEFFENTLICHTE ZEICHNUNG
© COPYRIGHT 1997 BY AMP INCORPORATED.
RELEASED FOR PUBLICATION ,1997
FREI FUER VEROEFFENTLICHUNG
ALL RIGHTS RESERVED.
ALLE RECHTE VORBEHALTEN

MATED WITH:
PASSEND ZU:
HB.16

LOC	DIST
A1	–

PROJEKT NR.: –

REVISIONS / ÄNDERUNGEN

P	LTR	DESCRIPTION / BESCHREIBUNG	DATE	DWN	APVD
	A8	PN 0-7 ist neu Eg00-2112-03 PN 0-7 new	13.06.03	SR	ST

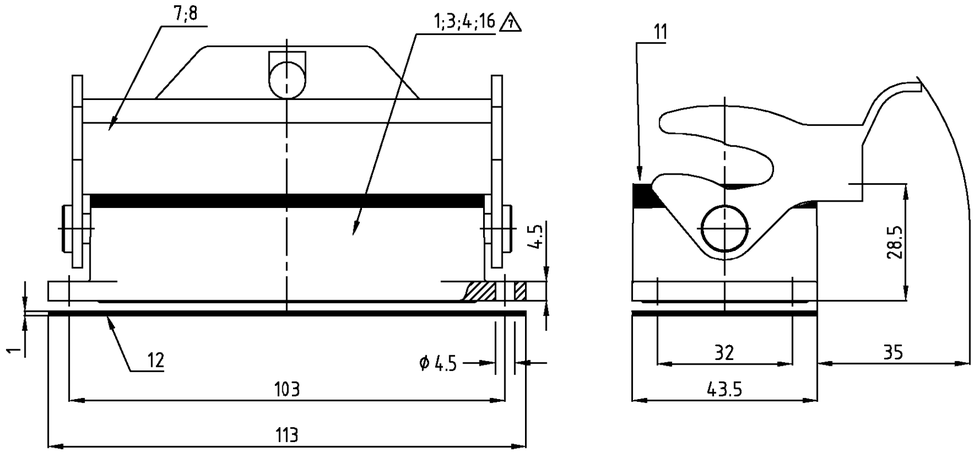

⚠7 gültig nur für PN 0-4 und 0-5
Podeste auf Maß 72,5+0.1 abgefräst; beidseitig

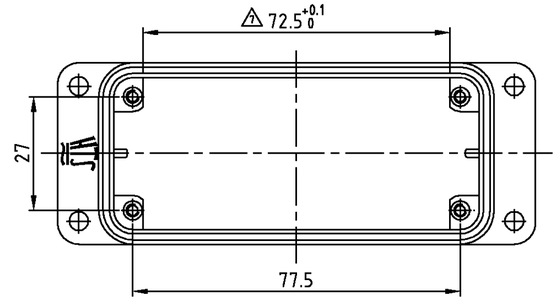

⚠4 gültig nur für PN 0-1
Sperrnasen auf Maß 82 aufgefräst

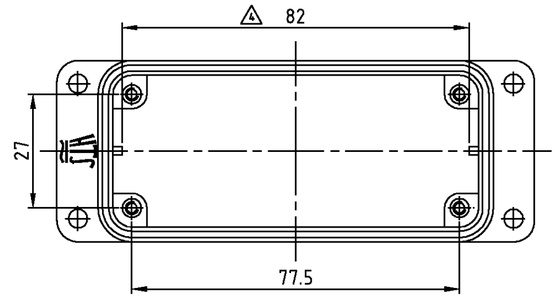

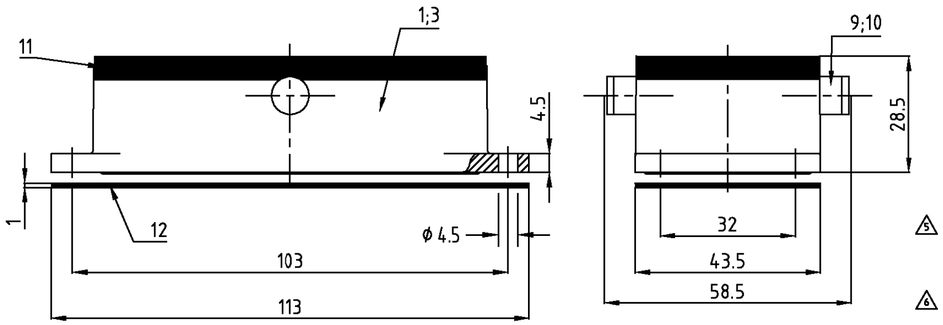

⚠5 gültig nur für PN 0-2
Bügel mitlackiert (wie Anbaugehäuse Pos 13)

⚠6 gültig nur für PN 0-3
Flanschdichtung aufgeklebt

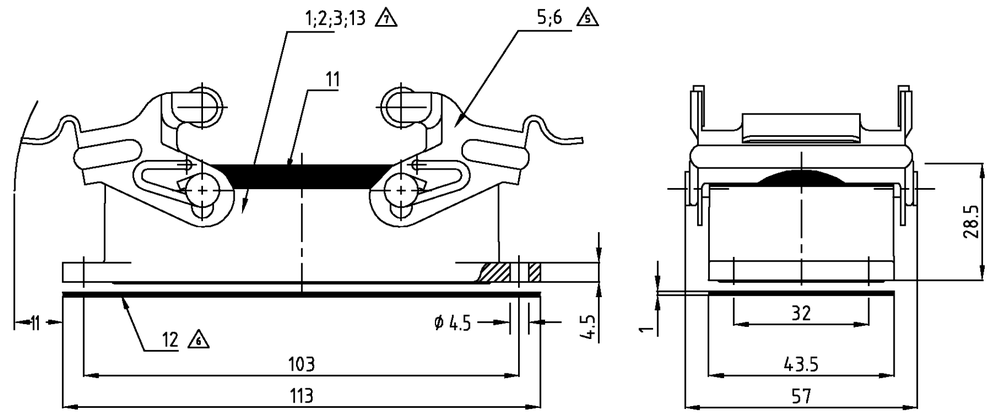

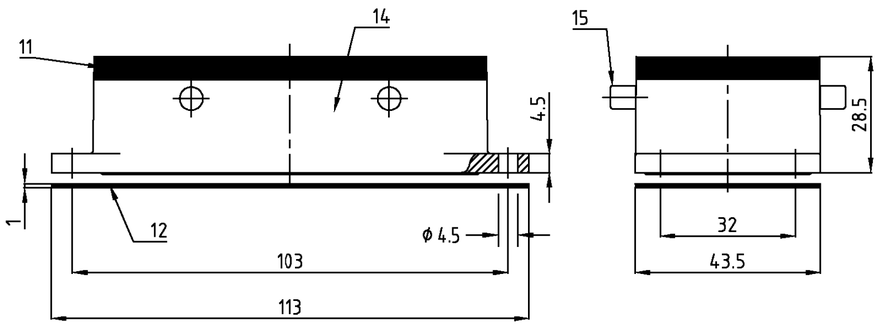

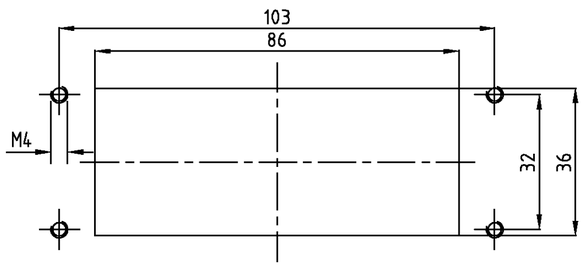

0-7	0-6	0-5	0-4	0-3	0-2	0-1	6-1	8-1	2-8	1-8	2-2	1-2	2-1	7-1	1-1	DESCRIPTION / BENENNUNG	MATERIAL	SURFACE / SURFACE	COLOR / FARBE	ITEM NO. POS.	REMARKS / BEMERKUNGEN
				OBSOLETE		OBSOLETE	OBSOLETE	OBSOLETE													
1	–	–	–	–	–	–	–	–	–	–	–	–	–	–	–	Anbaugehäuse HB/ surface mounted housing bottom entry	Aluminium/ALU	–	grey/grau	16	ohne Logo/without logo
–	4	–	–	–	–	–	–	–	–	–	–	–	–	–	–	Bügelbolzen-HB/clip bolt	Stahl/steel	verzinkt/zink plated	blau/blue	15	
–	1	–	–	–	–	–	–	–	–	–	–	–	–	–	–	Anbaugehäuse HB/ surface mounted housing bottom entry	Aluminium/ALU	–	grey/grau	14	
–	–	–	–	–	1	–	–	–	–	–	–	–	–	–	–	Anbaugehäuse HB/ surface mounted housing bottom entry	Aluminium/ALU	–	bronzegrün/bronze green	13	
1	1	1	1	1	1	1	1	1	1	1	1	1	1	1	1	Flanschdichtung/flanged seal	Neoprene	–	black/schwarz	12	
1	1	1	1	1	1	1	1	1	1	1	1	1	1	1	1	Profildichtung/profile seal	Neoprene	–	black/schwarz	11	
–	–	–	–	–	–	–	–	–	2	–	–	–	–	–	–	ZB-Bügelbolzen/clip bolt	V2A/stainl. steel	–	–	10	
–	–	–	–	–	–	2	–	–	–	2	–	–	–	–	–	ZB-Bügelbolzen/clip bolt	Stahl/steel	verzinkt/zink plated	blau/blue	9	
–	–	1	–	–	–	–	–	1	–	–	1	–	–	–	–	LB-Bügel/clip positioner	V2A/stainl. steel	–	–	8	
1	–	–	–	–	–	–	–	–	–	–	–	1	–	–	–	LB-Bügel/clip positioner	Stahl/steel	verzinkt/zink plated	blau/blue	7	
–	–	–	2	–	–	–	2	–	–	–	–	–	2	–	–	VS-Bügel/locking clip	V2A/stainl. steel	–	–	6	
–	–	–	–	2	2	–	–	–	–	–	–	–	–	2	2	VS-Bügel/locking clip	Stahl/steel	verzinkt/zink plated	blau/blue	5	
–	–	–	–	–	–	–	–	1	–	–	–	–	–	–	–	Anbaugehäuse HB/ surface mounted housing bottom entry	Aluminium/ALU	–	unlackiert/without varnish	4	
–	–	1	1	–	–	–	–	–	1	–	1	–	1	–	–	Anbaugehäuse HB-K/ surface mounted housing bottom entry	Aluminium/ALU	aluminium oxid	black/schwarz	3	
–	–	–	–	–	–	–	–	–	–	–	–	–	–	1	–	Anbaugehäuse HB-K/ surface mounted housing bottom entry	Aluminium/ALU	–	black/schwarz	2	
–	–	–	–	1	–	1	1	–	–	1	–	1	–	–	1	Anbaugehäuse HB/ surface mounted housing bottom entry	Aluminium/ALU	–	grey/grau	1	
									HB-K/Z.16.AG-ZVGR	HB-Z.16.AG-ZVGR	HB-K.16.AG-LB	HB.16.AG-LB	HB-K.16.AG-VS	HB.16.AG-VS	HB.16.AG-VS						
HB.16.AG-LB	HB.16.AG	HB-K.16.AG-LB	HB-K.16.AG-VS	HB.16.AG-VS	HB.16.AG-VS	HB-Z.16.AG-ZVGR	HB-16.AG-VS	HB-16.AG-LB													

Notes

⚠1 Material: Housing: aluminium diecasting alloy
Seals: Neoprene

⚠2 Surface: Varnisch grey; black

⚠3 Varnisch on the inside not necessarily

Bemerkungen

⚠1 Material: Gehäuse: Alu-Druckguß-Legierung
Dichtungen: Neoprene

⚠2 Oberfläche: Lackierung grau; schwarz; bronzegrün

⚠3 Lackierung im Gehäuseinnere ist nicht notwendig

THIS DRAWING IS A CONTROLLED DOCUMENT FOR AMP INCORPORATED. IT IS SUBJECT TO CHANGE AND THE CONTROLLING ENGINEERING ORGANIZATION SHOULD BE CONTACTED FOR THE LATEST REVISION.
DIESES ZEICHNUNGSDOKUMENT WIRD DURCH AMP INCORPORATED KONTROLLIERT. ABÄDERUNGEN, DIE DEN TECHNISCHEN FORTSCHRITT DIENEN, SIND VORBEHALTEN. DEN JEWEILS LETZTEURLTIGEN ÄNDERUNGSSTAND ERFAHREN SIE AUF ANFRAGE.

ORDERING TEXT / BESTELLTEXT

DIMENSIONS: DIMENSIONEN: mm

TOLERANCES UNLESS OTHERWISE SPECIFIED: ALLGEMEINTOLERANZEN
n. ISO 8015
n. ISO 2768 – mH –E
n. DIN 16901 – 14.0
0 PLC ±-
1 PLC ±-
2 PLC ±-
3 PLC ±-
ANGLES /WINKEL ±-

MATERIAL ⚠1

FINISH /OBERFLAECHE/FARBE ⚠2

DWN	Schweiger	23.07.1997
CHK	Kramer	23.04.1998
APVD	–	
PRODUCT SPEC PRODUKTSPEZ.	108-74001/74003	
APPLICATION SPEC VERABEITUNGSSPEZ.	114-74001/74004/74005	
WEIGHT GEWICHT	–	

AMP
HTS Elektrotechnik
53819 Neunkirchen, Germany

NAME
SURFACE MOUNTED HOUSING BOTTOM ENTRY
ANBAUGEHÄUSE HB.16

SIZE	CAGE CODE	DRAWING NO ZEICHNUNGS-NR.	RESTRICTED TO NUR FUER
A2	00779	C-1102296	–

CUSTOMER DRAWING /KUNDENZEICHNUNG

MASSSTAB	BLATT	OF VON	REV
1:1	1	1	A8

AMP 1471-9 REV 27JUN96

This is a TRANSLATED file from Computervision, Inc., Meduss Revision 12.2.5T