THIS DRAWING IS UNPUBLISHED.
VERTRAULICHE UNVEROEFFENTLICHTE ZEICHNUNG
© COPYRIGHT 1998 BY AMP INCORPORATED. ALL RIGHTS RESERVED.
ALLE REICHTE VORBEHALTEN.
RELEASED FOR PUBLICATION ,1998
FREI FUER VEROEFFENTLICHUNG

MATED WITH:
PASSEND ZU:
HB10

LOC	DIST
–	–

PROJECT NR.: –

REVISIONS
ANDERUNGEN

P	LTR	DESCRIPTION BESCHREIBUNG	DATE	DWN	APVD
	A4	PN 0-2 bearbeitet Eg00-1065-02	26.03.02	SR	SM

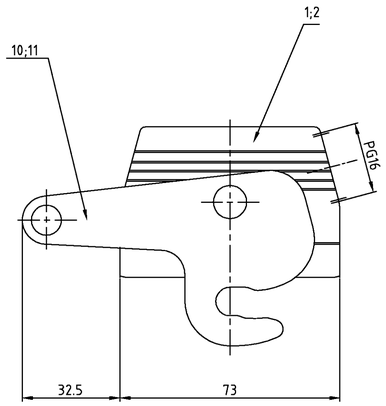

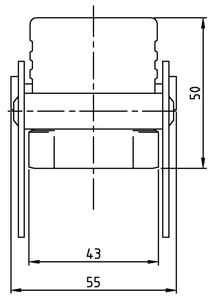

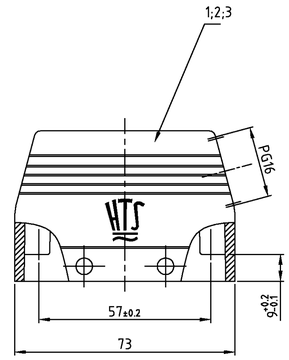

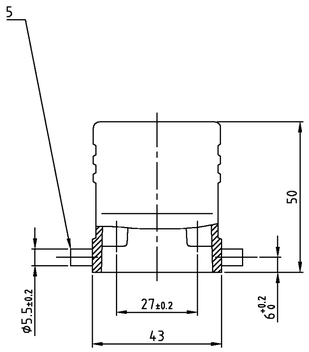

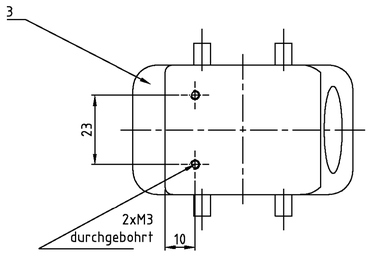

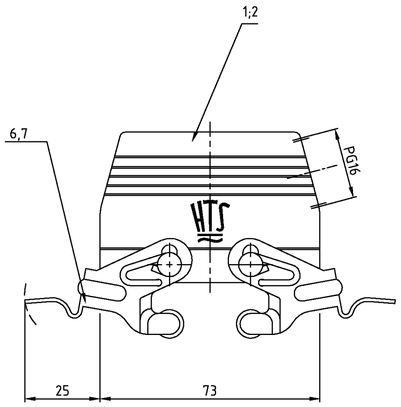

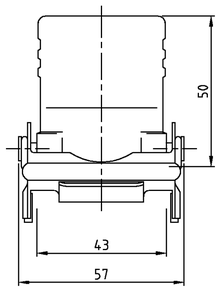

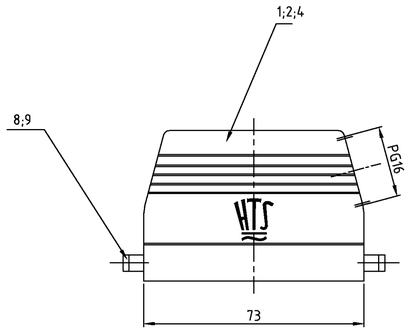

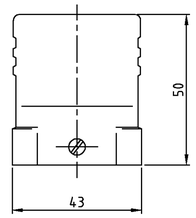

2-3	1-3	2-7	0-2	1-7	2-1	1-1	2-6	0-1	1-6	DESCRIPTION / BENENNUNG	MATERIAL (1)	SURFACE / OBERFLÄCHE (2)	COLOR / FARBE (3)	ITEM NO. POS.	REMARKS / BEMERKUNGEN
1										ZB-Zentralbügel	V2A	–	–	11	
	1									ZB-Zentralbügel	Stahl	verzinkt	blau	10	
		2								LB-Bügelbolzen	V2A	–	–	9	
			2	2						LB-Bügelbolzen	Stahl	verzinkt	blau	8	
					2					VS-Bügel	V2A	–	–	7	
						2				VS-Bügel	Stahl	verzinkt	blau	6	
							4			VS-Bügelbolzen	V2A	–	–	5	
			1							Steckergehäuse HB.10.Pg.1.9	aluminium/ALU	–	unlackiert	4	
								1		Steckergehäuse HB.10.Pg.1.16	aluminium/ALU	–	grey/grau	3	Bezeichnungsschild
1		1			1		1			Steckergehäuse HB.10.Pg.1.16	aluminium/ALU	aluminium oxid	black/schwarz	2	
	1			1		1			1	Steckergehäuse HB.10.Pg.1.16	aluminium/ALU	–	grey/grau	1	

DESCRIPTION:
HB-K/Z.10.Sts-ZB.1.16.G
HB-Z.10.Sts-ZB.1.16.G
HB-K.10.Sts-GR.1.16.G
HB.10.Sts-GR.1.9.G
HB.10.Sts-GR.1.16.G
HB-K.10.Sts-VS.1.16.G
HB.10.Sts-VS.1.16.G
HB-K.10.Sts.1.16.G
HB.10.Sts.1.16.G
HB.10.Sts.1.16.G

THIS DRAWING IS A CONTROLLED DOCUMENT FOR AMP INCORPORATED. UNAUTHORIZED CHANGES ARE PROHIBITED. UNAUTHORIZED REPRODUCTION OF THIS DRAWING IS PROHIBITED. THE REPRODUCTION SHALL BE CONTACTED FOR THE LATEST REVISION. DIESES ZEICHNUNGSDOKUMENT WIRD DURCH AMP INCORPORATED KONTROLLIERT. ABWEICHUNGEN, DIE DEN TECHNISCHEN FORTSCHRITT HEMMEN, SIND VERBOTEN. TEILE DER JEWEILS LETZTGUELTIGEN ANDERUNGSSTAND OFFAREN SIE AUF ANFRAGE.

DIMENSIONS: DIMENSIONEN: (mm)
TOLERANCES UNLESS OTHERWISE SPECIFIED: ALLGEMEINTOLERANZEN
n: ISO 8015
n: ISO 2768 – mH –E
n: DIN 16901 – t4.0
0 PLC
1 PLC
2 PLC
3 PLC
ANGLES / WINKEL
MATERIAL (1)
FINISH / OBERFLAECHE/FARBE (2) (3)

DWN Schneider 19.05.00
CHK Schweiger 19.05.00
APVD –
PRODUCT SPEC PRODUKTSPEZ. –
APPLICATION SPEC VERARBEITUNGSSPEZ. –
WEIGHT GEWICHT –

AMP
HTS Elektrotechnik
53819 Neunkirchen, Germany

NAME
Hood HB.10
Steckergehäuse HB.10.Sts.1.16.G

SIZE	CAGE CODE	DRAWING NO ZEICHNUNGS-NR.	RESTRICTED TO NUR FUER
A1	00779	© 1102261	–

/KUNDENZEICHNUNG MASSSTAB 1:1 BLATT 1 VON 1 REV A4

Notes

(1) Material: Housing: aluminium diecasting alloy

(2) Surface: - Powder varnisch grey
- aluminium oxid +
Varnisch black

(3) Varnish on the inside not necessarily

Bemerkungen

(1) Material: Gehäuse: Alu-Druckguß-Legierung

(2) Oberfläche: - Pulverbeschichtung grau
- Aluminium-oxid-Schicht +
Lackierung schwarz

(3) Lackierung im Gehäuseinnere ist nicht notwendig