Alle Rechte vorbehalten/ *All rights reserved*

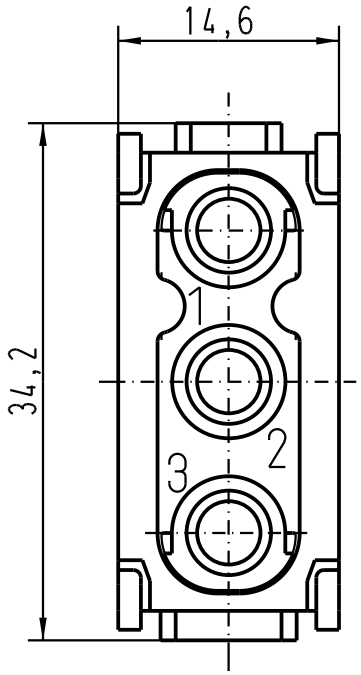

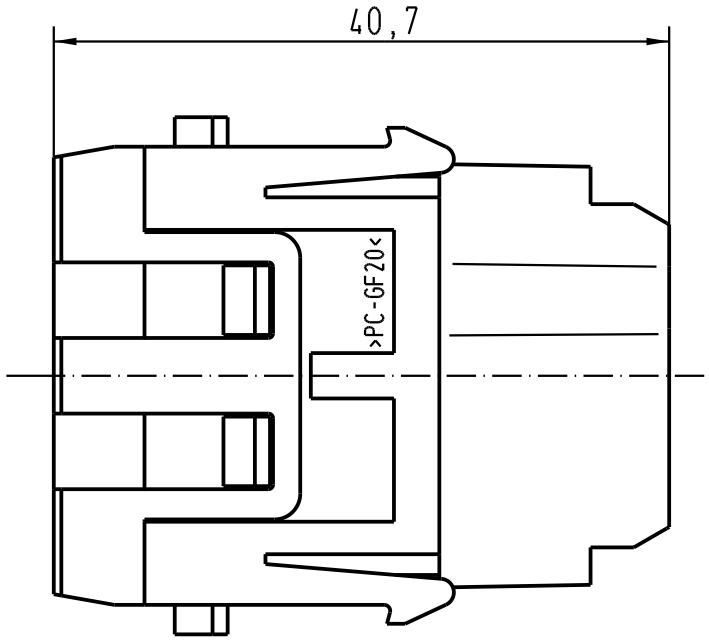

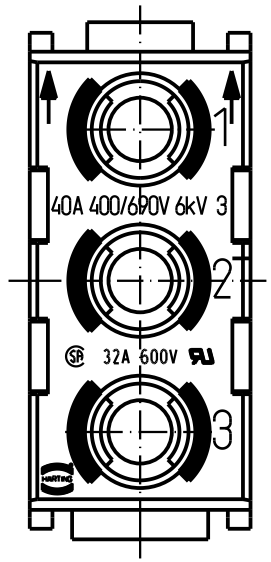

Kabeldurchmesser bis 5mm/
outer diameter of wire up to 5mm

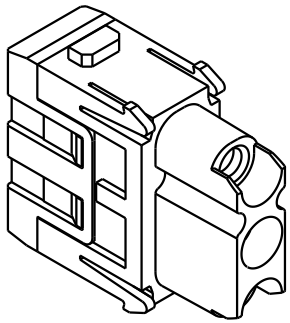

All Dimensions in mm Original Size DIN A 4			Techn. Character.			Nicht tolerierte Masse/ *Free size tolerances*
				Dat.	Name	Massstab/ *Scale*
411720	25.07.05	Grie	Detail.	03.11.94	Sper.	2:1
411159	21.07.04	Ho	Insp.		Rue.	
410929	15.08.03	ML	Stand.		Nötz.	
29231	05.04.01	ROH.	HARTING Electric GmbH & Co. KG D-32339 Espelkamp			
22453	03.12.97	Sper.				
Mod.	Dat.	Name				

Han C-Modul/*Han C-module*

Buchseneinsatz/*female insert*

TB 09 14 003 3101

Blatt/ *page* /

Sub.