Molex H.D.C.G. reserve all rights in this document and in the information contained therein. Reproduction, use or disclosure to third parties without written authorization is stricty forbidden

Molex H.D.C.G. si riserva tutti i diritti sul presente documento e con quanto rappresentato.E'vietato riprodurlo,utilizzarlo renderlo accessibile a terzi senza autorizzazione scritta

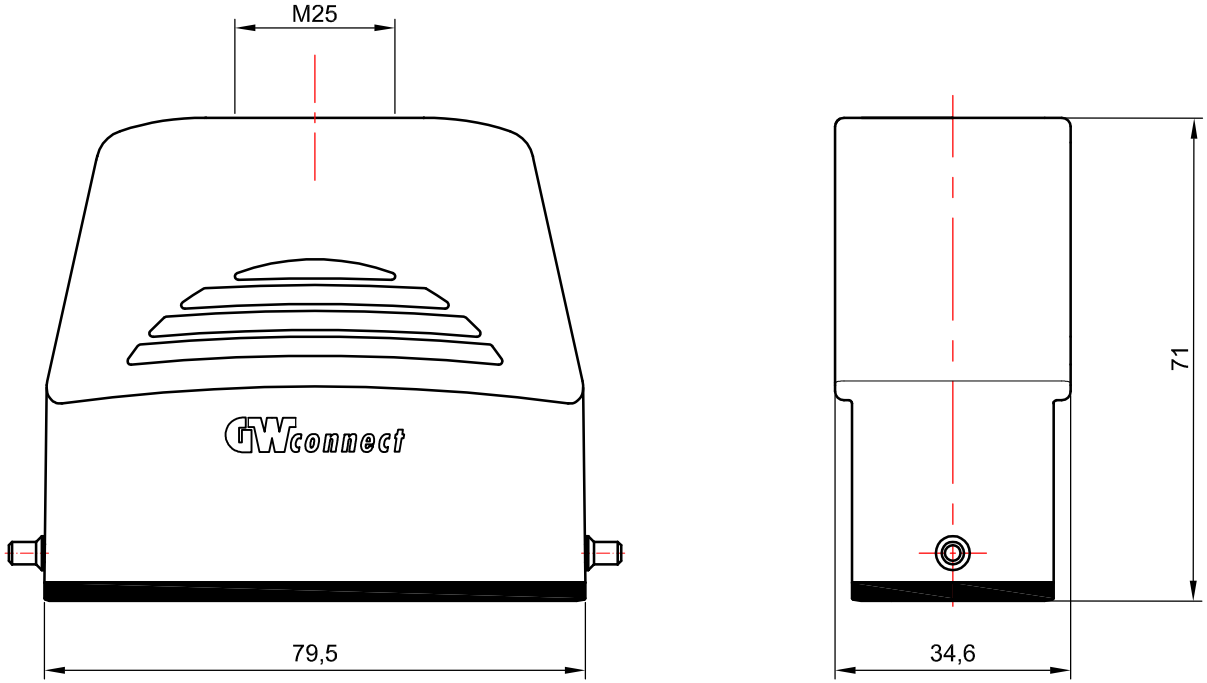

All Dimensions in mm

Mod.	Dat.	Name		Dat.	Name
			Detail.		
			Insp.		
			Stand.	22.07.2013	E.L.

molex

Hoods top entry with 2 pegs for one lever thread M25 size 16A 66x16
Custodia con ingresso verticale con 2 perni per una leva, filettatura M25 grandezza 16A 66x16

7816.4567.5

Scala 1 : 1